INSTRUKCJA SERWISOWA

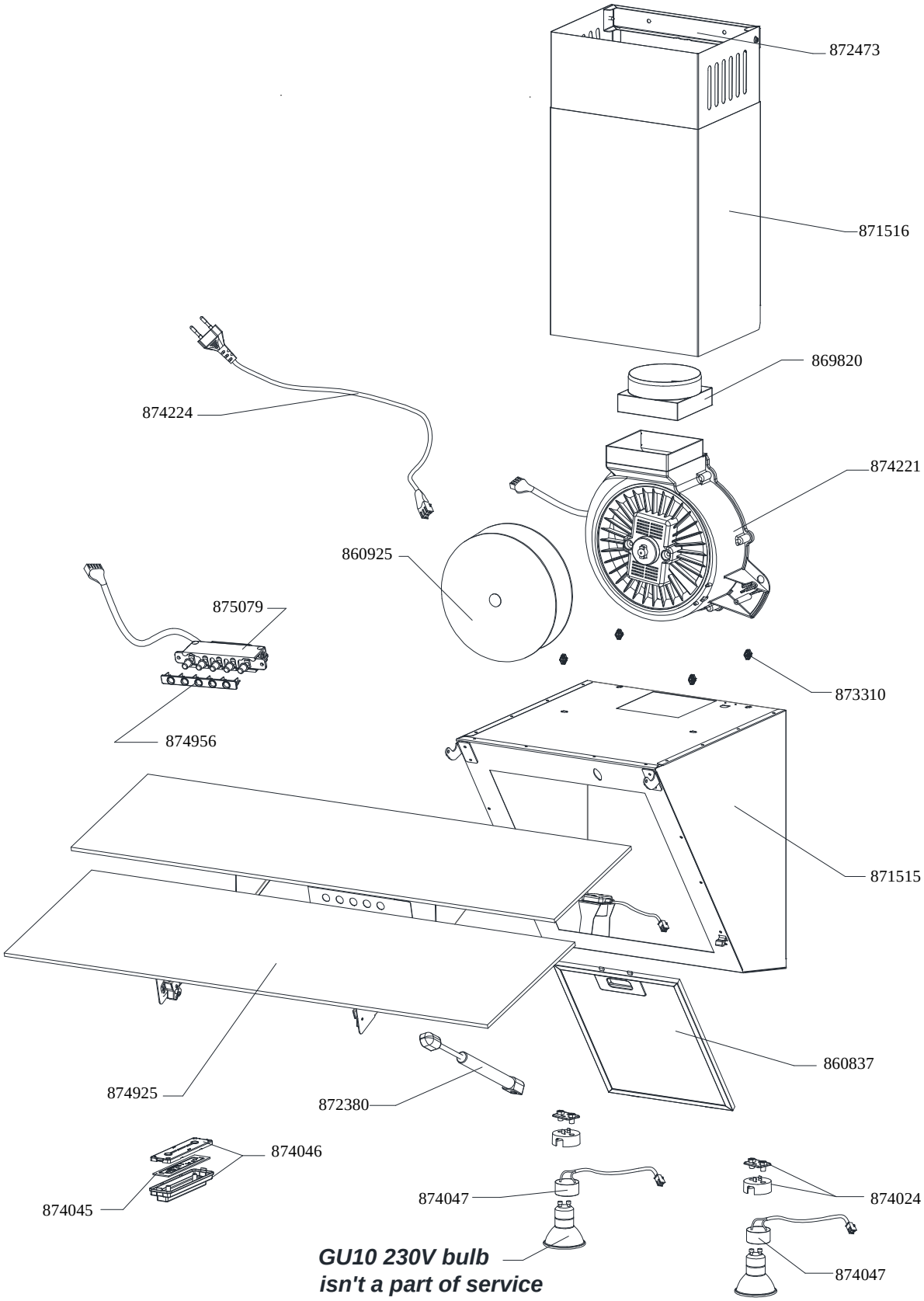

Data : **28.08.2017**		
Nazwa	Numer	Arkusz / Arkuszy
PLYM LIGHT 60 Glass White	**875611**	1/3

INSTRUKCJA SERWISOWA

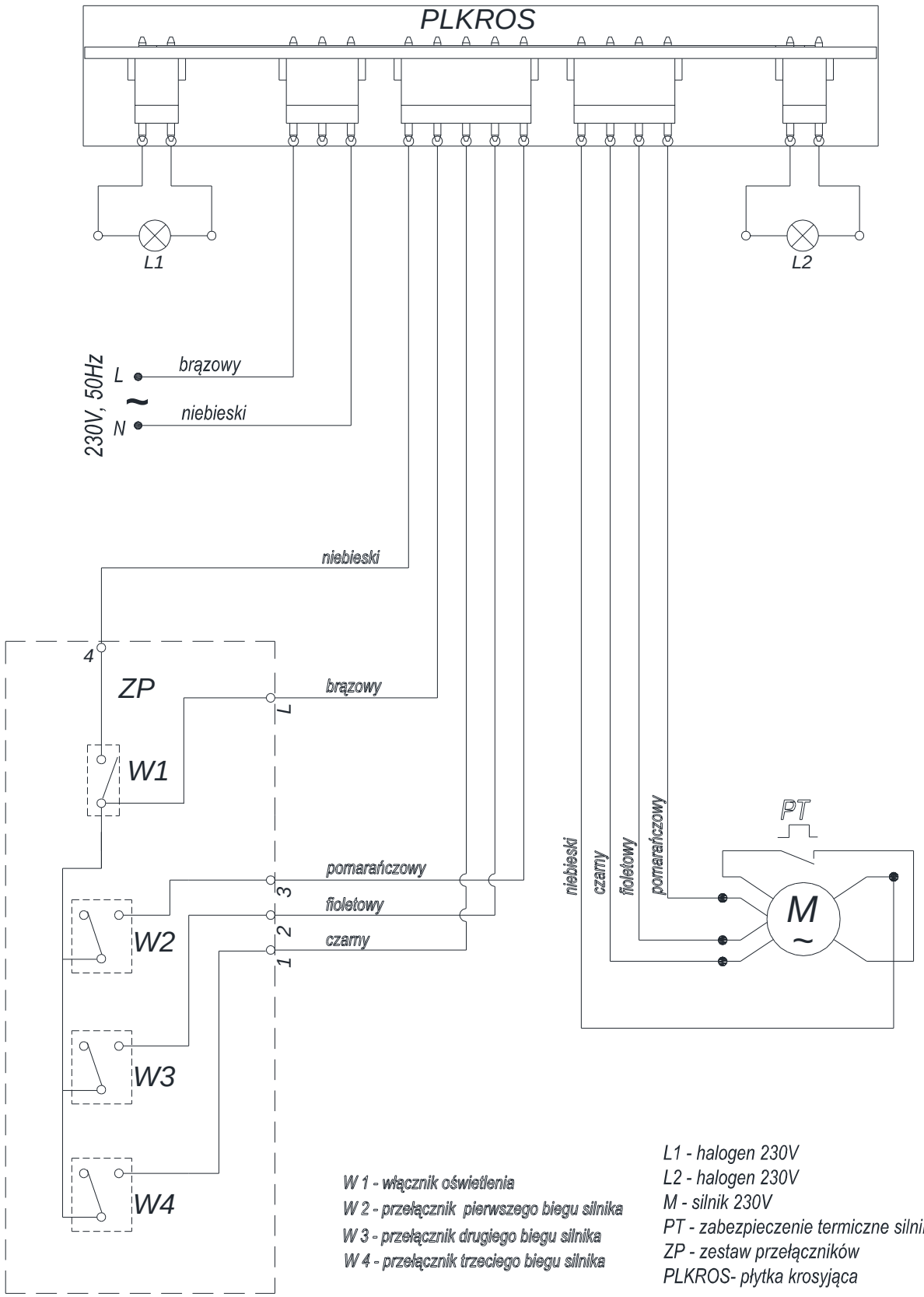

W 1 - włącznik oświetlenia
W 2 - przełącznik pierwszego biegu silnika
W 3 - przełącznik drugiego biegu silnika
W 4 - przełącznik trzeciego biegu silnika

L1 - halogen 230V
L2 - halogen 230V
M - silnik 230V
PT - zabezpieczenie termiczne silnika
ZP - zestaw przełączników
PLKROS- płytka krosyjąca

Data : **28.08.2017**

Nazwa	Numer	Arkusz / Arkuszy
PLYM LIGHT 60 Glass White	**875611**	2/3

INSTRUKCJA SERWISOWA

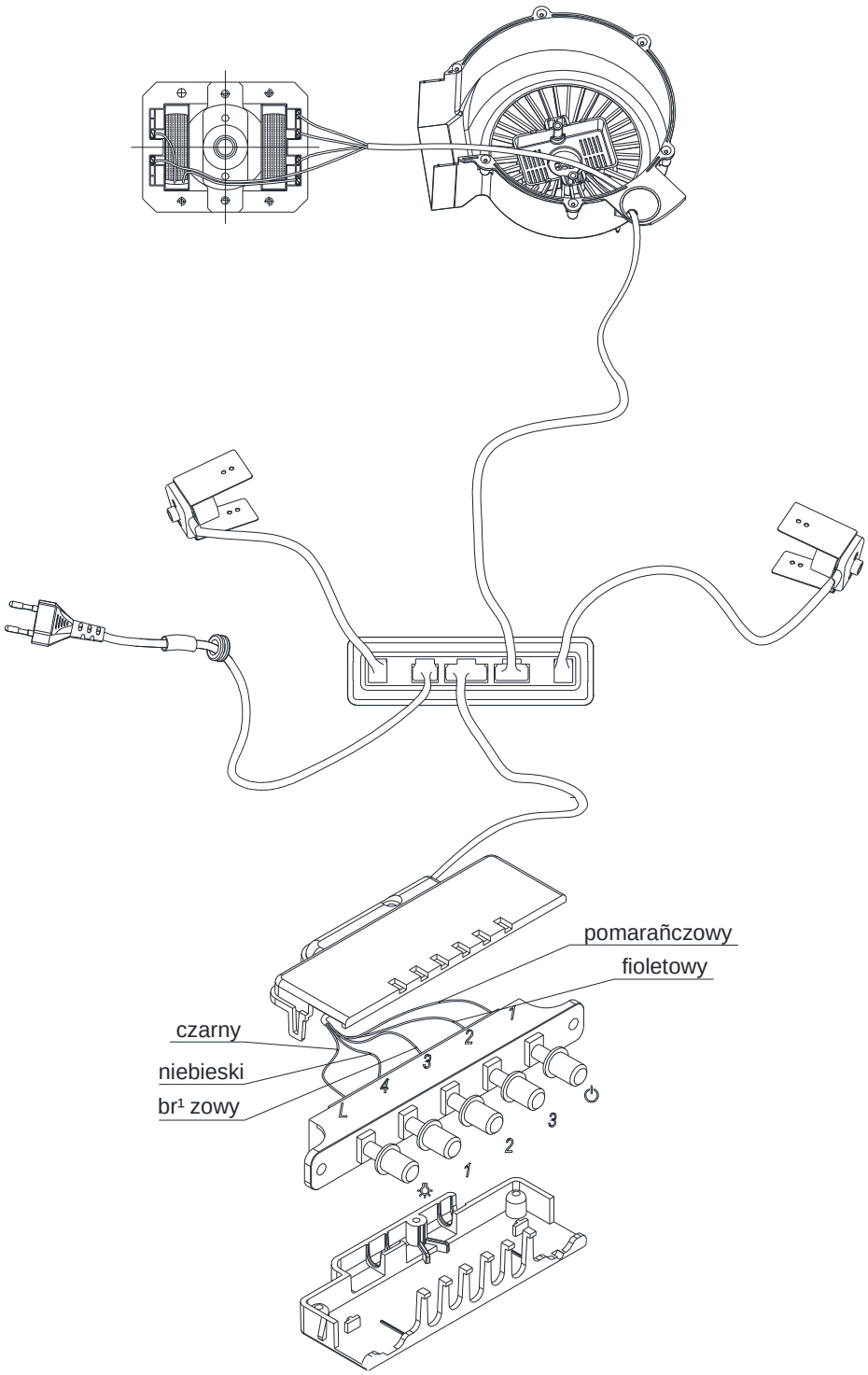

Data : **28.08.2017**		
Nazwa	Numer	Arkusz / Arkuszy
PLYM LIGHT 60 Glass White	**875611**	3/3